PŮDORYS
1:200

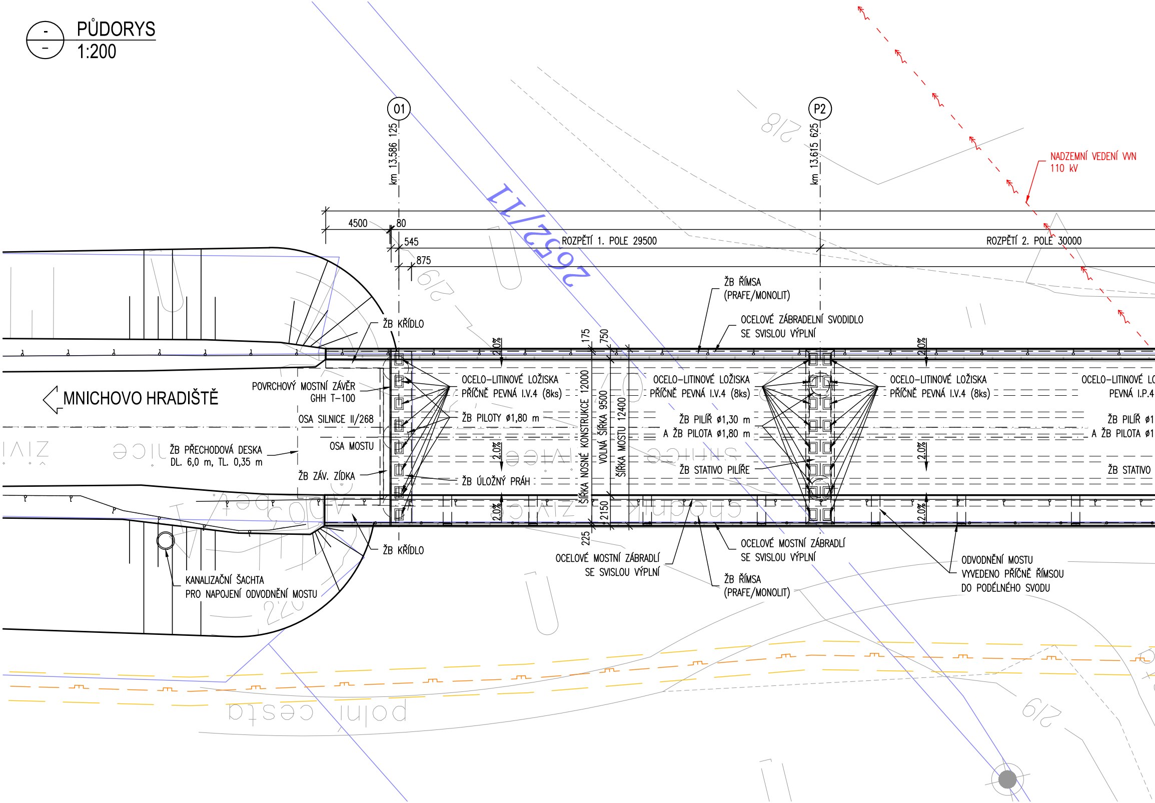

-
-
01
P2
km 13.586 125
km 13.615 625
4500
80
545
875
ROZPĚTÍ 1. POLE 29500
ROZPĚTÍ 2. POLE 30000
2652/11
NADZEMNÍ VEDENÍ VVN
110 kV
ŽB ŘÍMSA
(PRAFE/MONOLIT)
OCELOVÉ ZÁBRADELNÍ SVODIDLO
SE SVISLOU VÝPLNÍ
ŽB KŘÍDLO
175
750
2,0%
MNICHOVO HRADIŠTĚ
POVRCHOVÝ MOSTNÍ ZÁVĚR
GHH T-100
OSA SILNICE II/268
OSA MOSTU
ŽB PŘECHODOVÁ DESKA
DL. 6,0 m, TL. 0,35 m
ŽB ZÁV. ZÍDKA
OCELO-LITINOVÉ LOŽISKA
PŘÍČNĚ PEVNÁ I.V.4 (8ks)
ŽB PILOTY ø1,80 m
ŽB ÚLOŽNÝ PRÁH
ŠÍŘKA NOSNÉ KONSTRUKCE 12000
VOLNÁ ŠÍŘKA 9500
ŠÍŘKA MOSTU 12400
OCELO-LITINOVÉ LOŽISKA
PŘÍČNĚ PEVNÁ I.V.4 (8ks)
ŽB PILÍŘ ø1,30 m
A ŽB PILOTA ø1,80 m
ŽB STATIVO PILÍŘE
OCELO-LITINOVÉ LOŽISKA
PŘÍČNĚ PEVNÁ I.V.4 (8ks)
OCELO-LITINOVÉ LO
PEVNÁ I.P.4
ŽB PILÍŘ ø1
A ŽB PILOTA ø1
ŽB STATIVO
2,0%
2,0%
2,0%
2150
225
ŽB KŘÍDLO
KANALIZAČNÍ ŠACHTA
PRO NAPOJENÍ ODVODNĚNÍ MOSTU
OCELOVÉ MOSTNÍ ZÁBRADLÍ
SE SVISLOU VÝPLNÍ
OCELOVÉ MOSTNÍ ZÁBRADLÍ
SE SVISLOU VÝPLNÍ
ŽB ŘÍMSA
(PRAFE/MONOLIT)
ODVODNĚNÍ MOSTU
VYVEDENO PŘÍČNĚ ŘÍMSOU
DO PODÉLNÉHO SVODU
polní cesta

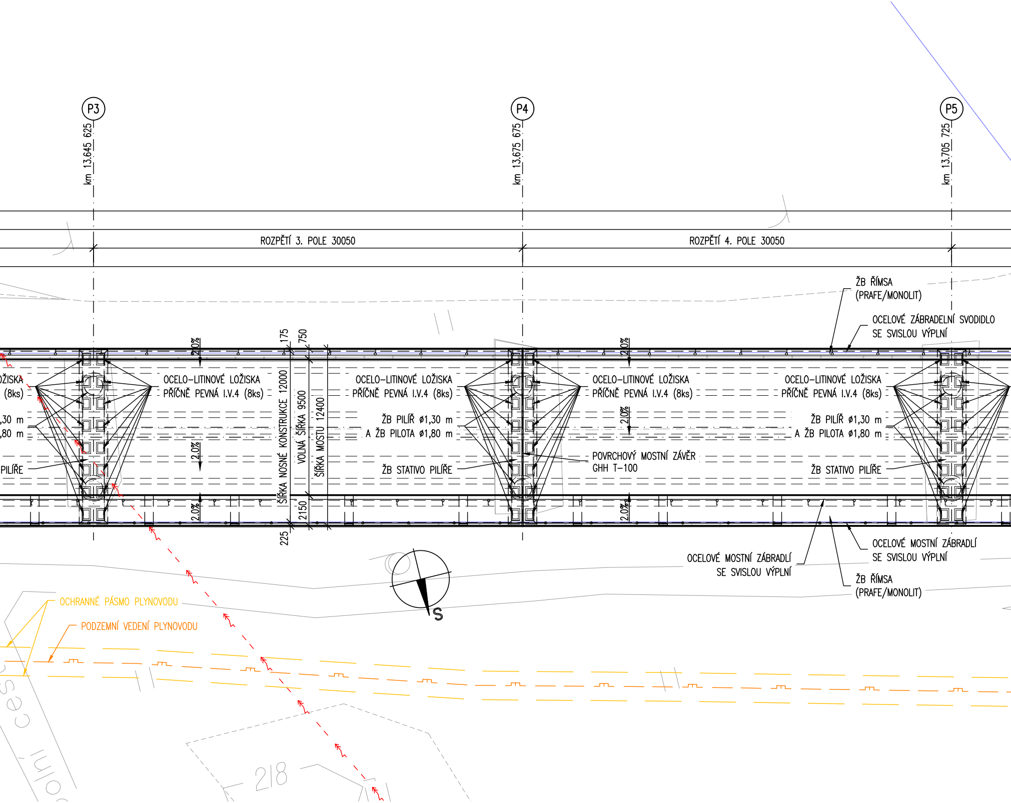
P3
km 13.645 625
P4
km 13.675 675
P5
km 13.705 725
ROZPĚTÍ 3. POLE 30050
ROZPĚTÍ 4. POLE 30050
ŽB ŘÍMSA
(PRAFE/MONOLIT)
OCELOVÉ ZÁBRADELNÍ SVODIDLO
SE SVISLOU VÝPLNÍ
ŽISKA
(8ks)
,30 m
,80 m
PILÍŘE
OCELO–LITINOVÉ LOŽISKA
PŘÍČNĚ PEVNÁ I.V.4 (8ks)
2.0%
175
750
ŠÍŘKA NOSNÉ KONSTRUKCE 12000
VOLNÁ ŠÍŘKA 9500
ŠÍŘKA MOSTU 12400
2150
225
OCELO–LITINOVÉ LOŽISKA
PŘÍČNĚ PEVNÁ I.V.4 (8ks)
ŽB PILÍŘ ø1,30 m
A ŽB PILOTA ø1,80 m
ŽB STATIVO PILÍŘE
OCELO–LITINOVÉ LOŽISKA
PŘÍČNĚ PEVNÁ I.V.4 (8ks)
POVRCHOVÝ MOSTNÍ ZÁVĚR
GHH T–100
OCELO–LITINOVÉ LOŽISKA
PŘÍČNĚ PEVNÁ I.V.4 (8ks)
ŽB PILÍŘ ø1,30 m
A ŽB PILOTA ø1,80 m
ŽB STATIVO PILÍŘE
OCELOVÉ MOSTNÍ ZÁBRADLÍ
SE SVISLOU VÝPLNÍ
OCELOVÉ MOSTNÍ ZÁBRADLÍ
SE SVISLOU VÝPLNÍ
ŽB ŘÍMSA
(PRAFE/MONOLIT)
S
OCHRANNÉ PÁSMO PLYNOVODU
PODZEMNÍ VEDENÍ PLYNOVODU
218

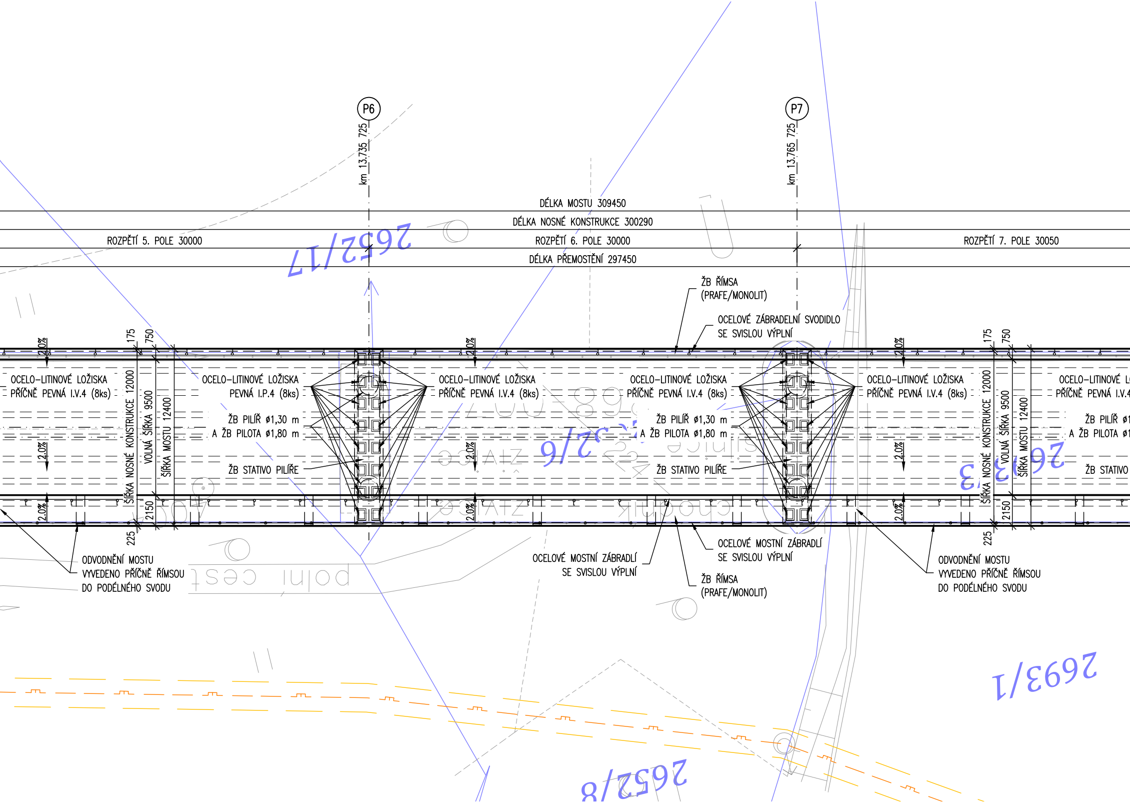
P6
km 13.735 725
P7
km 13.765 725
DÉLKA MOSTU 309450
DÉLKA NOSNÉ KONSTRUKCE 300290
ROZPĚTÍ 5. POLE 30000
ROZPĚTÍ 6. POLE 30000
ROZPĚTÍ 7. POLE 30050
DÉLKA PŘEMOSTĚNÍ 297450
2652/17
ŽB ŘÍMSA
(PRAFE/MONOLIT)
OCELOVÉ ZÁBRADELNÍ SVODIDLO
SE SVISLOU VÝPLNÍ
175
750
2.0%
OCELO–LITINOVÉ LOŽISKA
PŘÍČNĚ PEVNÁ I.V.4 (8ks)
OCELO–LITINOVÉ LOŽISKA
PEVNÁ I.P.4 (8ks)
OCELO–LITINOVÉ LOŽISKA
PŘÍČNĚ PEVNÁ I.V.4 (8ks)
OCELO–LITINOVÉ LOŽISKA
PŘÍČNĚ PEVNÁ I.V.4 (8ks)
OCELO–LITINOVÉ LOŽISKA
PŘÍČNĚ PEVNÁ I.V.4 (8ks)
OCELO–LITINOVÉ L
PŘÍČNĚ PEVNÁ I.V.4
ŠÍŘKA NOSNÉ KONSTRUKCE 12000
VOLNÁ ŠÍŘKA 9500
ŠÍŘKA MOSTU 12400
ŽB PILÍŘ ø1,30 m
A ŽB PILOTA ø1,80 m
ŽB PILÍŘ ø1,30 m
A ŽB PILOTA ø1,80 m
ŽB PILÍŘ ø1
A ŽB PILOTA ø1
ŽB STATIVO PILÍŘE
ŽB STATIVO PILÍŘE
ŽB STATIVO
2652/6
2693/3
2150
225
ODVODNĚNÍ MOSTU
VYVEDENO PŘÍČNĚ ŘÍMSOU
DO PODÉLNÉHO SVODU
OCELOVÉ MOSTNÍ ZÁBRADLÍ
SE SVISLOU VÝPLNÍ
OCELOVÉ MOSTNÍ ZÁBRADLÍ
SE SVISLOU VÝPLNÍ
ŽB ŘÍMSA
(PRAFE/MONOLIT)
ODVODNĚNÍ MOSTU
VYVEDENO PŘÍČNĚ ŘÍMSOU
DO PODÉLNÉHO SVODU
2693/1
2652/8

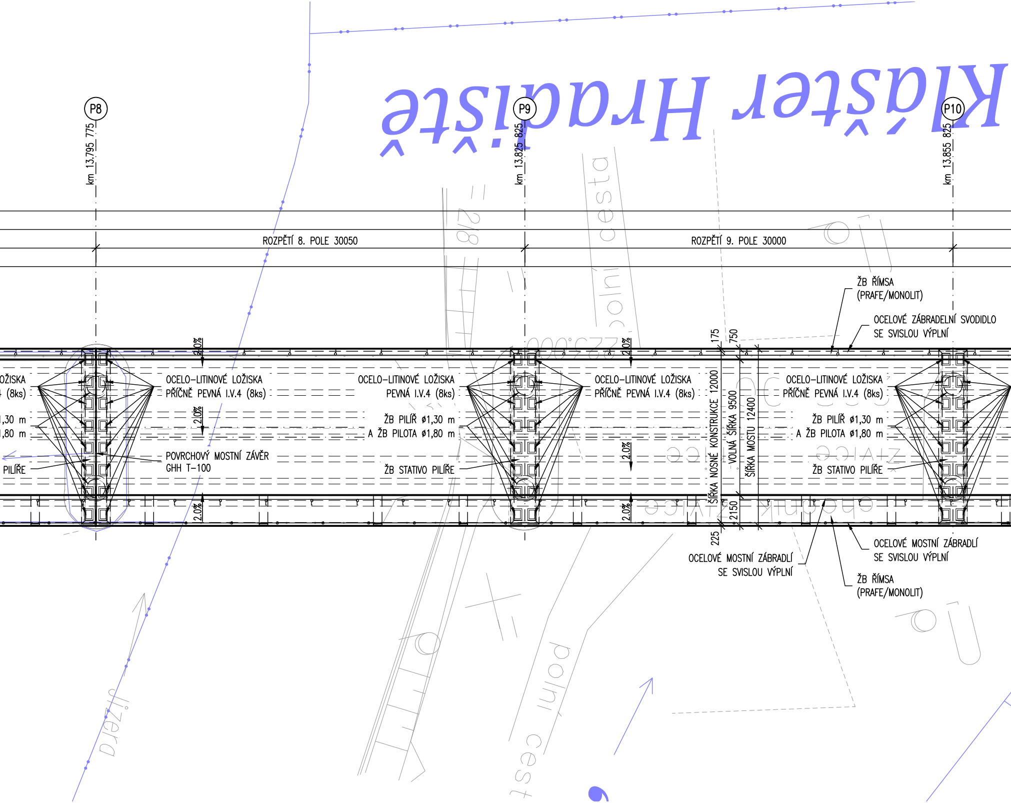
Klášter Hradiště
P8
P9
P10
km 13.795 775
km 13.825 825
km 13.855 825
ROZPĚTÍ 8. POLE 30050
ROZPĚTÍ 9. POLE 30000
ŽB ŘÍMSA
(PRAFE/MONOLIT)
OCELOVÉ ZÁBRADELNÍ SVODIDLO
SE SVISLOU VÝPLNÍ
OŽISKA
(8ks)
,30 m
,80 m
PILÍŘE
OCELO–LITINOVÉ LOŽISKA
PŘÍČNĚ PEVNÁ I.V.4 (8ks)
POVRCHOVÝ MOSTNÍ ZÁVĚR
GHH T–100
OCELO–LITINOVÉ LOŽISKA
PEVNÁ I.V.4 (8ks)
ŽB PILÍŘ ø1,30 m
A ŽB PILOTA ø1,80 m
ŽB STATIVO PILÍŘE
OCELO–LITINOVÉ LOŽISKA
PŘÍČNĚ PEVNÁ I.V.4 (8ks)
OCELO–LITINOVÉ LOŽISKA
PŘÍČNĚ PEVNÁ I.V.4 (8ks)
ŽB PILÍŘ ø1,30 m
A ŽB PILOTA ø1,80 m
ŽB STATIVO PILÍŘE
2.0%
2.0%
2.0%
2.0%
2.0%
2.0%
175
750
ŠÍŘKA NOSNÉ KONSTRUKCE 12000
VOLNÁ ŠÍŘKA 9500
ŠÍŘKA MOSTU 12400
2150
225
OCELOVÉ MOSTNÍ ZÁBRADLÍ
SE SVISLOU VÝPLNÍ
OCELOVÉ MOSTNÍ ZÁBRADLÍ
SE SVISLOU VÝPLNÍ
ŽB ŘÍMSA
(PRAFE/MONOLIT)
polní cesta
polní cesta
Jizera

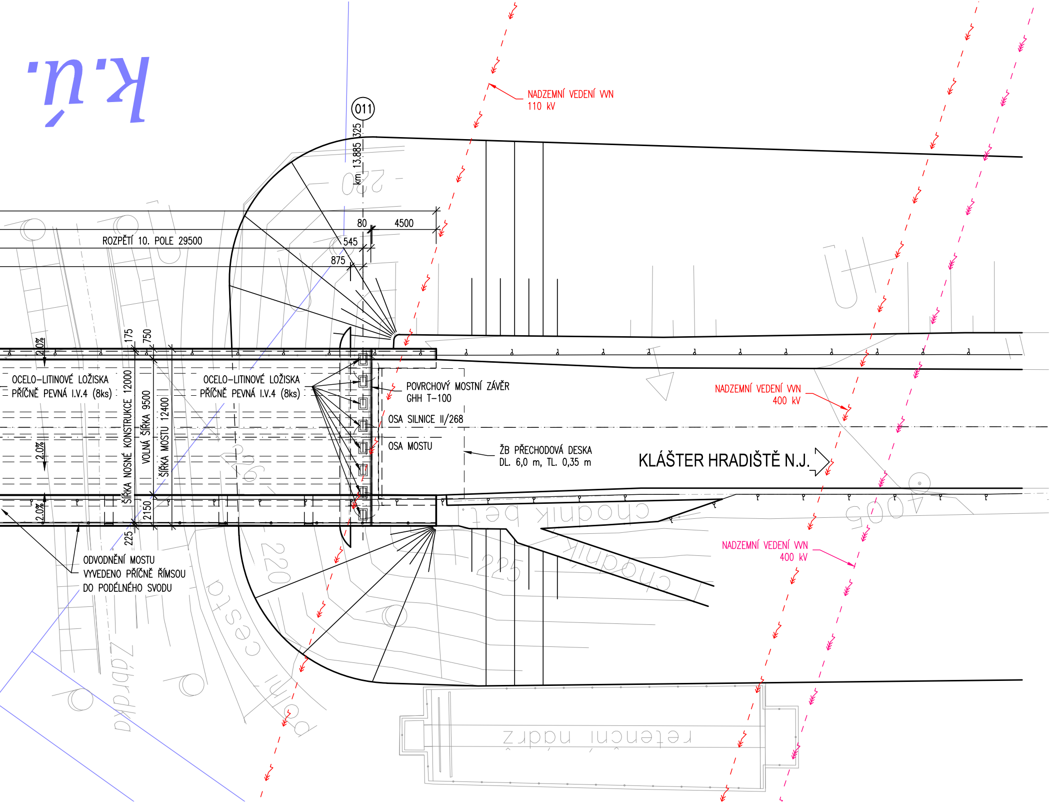
NADZEMNÍ VEDENÍ VVN
110 kV
(011)
km 13,885
325
80
4500
545
875
ROZPĚTÍ 10. POLE 29500
175
750
2,0%
OCELO–LITINOVÉ LOŽISKA
PŘÍČNĚ PEVNÁ I.V.4 (8ks)
OCELO–LITINOVÉ LOŽISKA
PŘÍČNĚ PEVNÁ I.V.4 (8ks)
ŠÍŘKA NOSNÉ KONSTRUKCE 12000
VOLNÁ ŠÍŘKA 9500
ŠÍŘKA MOSTU 12400
2150
225
POVRCHOVÝ MOSTNÍ ZÁVĚR
GHH T–100
OSA SILNICE II/268
OSA MOSTU
ŽB PŘECHODOVÁ DESKA
DL. 6,0 m, TL. 0,35 m
KLÁŠTER HRADIŠTĚ N.J.
NADZEMNÍ VEDENÍ VVN
400 kV
NADZEMNÍ VEDENÍ VVN
400 kV
ODVODNĚNÍ MOSTU
VYVEDENO PŘÍČNĚ ŘÍMSOU
DO PODÉLNÉHO SVODU
220
225
226
chodník
cesta
retenční nádrž

Objednatel stavby:

Krajská správa a údržba silnic
Středočeského kraje, p.o.
Se sídlem Zborovská 11
150 21, Praha 5 IČ: 000 66 001

ČÁST D

SO 001

Souřadnicový systém S-JTSK, Výškový systém Bpv

Zhotovitel PD: PRAGOPROJEKT, a.s., K Ryšánce 1668/16, 147 54 Praha 4, IČO: 45272387, www.pragoprojekt.cz, datová schránka: 4kifr54

Navrhl/vypracoval: Ing. Lukáš BAFFI podpis:	Zodpovědný projektant: Ing. Lukáš BAFFI podpis:	Zástupce zodpovědného projektanta: Ing. Miroslav TRN podpis:
Technická kontrola: Ing. Miroslav TRN podpis:	Hlavní inženýr projektu: Ing. Lukáš BAFFI podpis:	Zástupce hlavního inženýra projektu: Ing. Miroslav TRN podpis:

PRAGOPROJEKT

Kraj:	STŘEDOČESKÝ	Číslo zakázky:	21-331-9-000
Místo stavby:	KLÁŠTER HRADIŠTĚ NAD JIZEROU	Číslo akce:	18-165
Objednatel:	KRAJSKÁ SPRÁVA A ÚDRŽBA SILNIC STŘEDOČESKÉHO KRAJE, p.o.	Datum:	01/2022
Název stavby:	II/268 KLÁŠTER-HRADIŠTĚ N.J., MOST EV. Č. 268-007 PŘES JIZERU PŘED OBCÍ KLÁŠTER-HRADIŠTĚ NAD JIZEROU	Formát:	10xA4
		Měřítko:	1:200
Objekt:	DEMOLICE STÁVAJÍCÍHO MOSTU EV. Č. 268-007	Stupeň:	PDPS
		Souprava:	
Příloha:	PŮDORYS	Číslo přílohy:	02